（表示価格は税抜きです）

スタンド形ユニバーサルケース

ケースサイドにブラックモールを施したハイセンスな多用途ケースです。スタンド形のチルトレグの装備により、デスクトップとして操作・監視性がよく、使い勝手の良いものです。

ケースの構成部品は、二次加工を用するフロントパネル、リヤーパネル、シャーシはすべてアルミ製ですから、加工性がよく、幅広い分野で利用することができます。

●機種内容

型番	W	H	D	W1	W2	W3	H1	H2	D1	D2	θ°	自重（kg）	定価
LG-1	400	140	280	394	310	380	134	19.2	230	196	8	3.8	10,380
LG-2	350	130	280	344	270	330	124	14.2	230	196	8	3.5	9,650
LG-3	300	120	220	294	230	280	114	19.2	170	136	11	2.4	8,260
LG-4	260	110	220	254	190	240	104	14.2	170	136	11	2.2	7,790

●構成部品
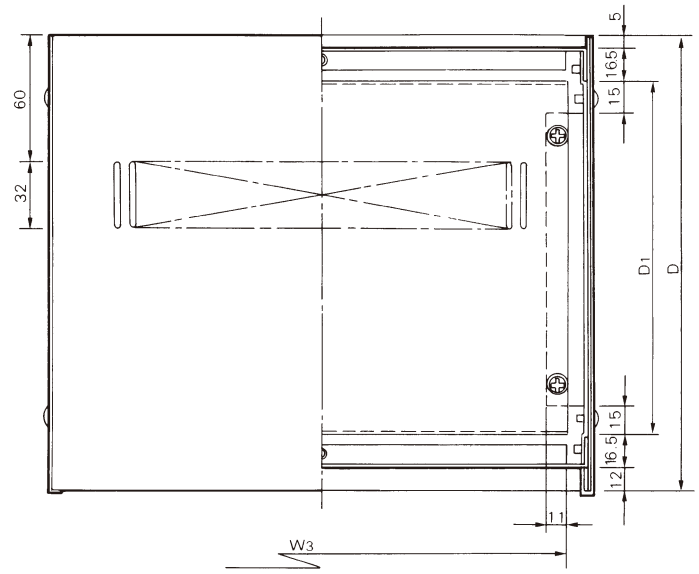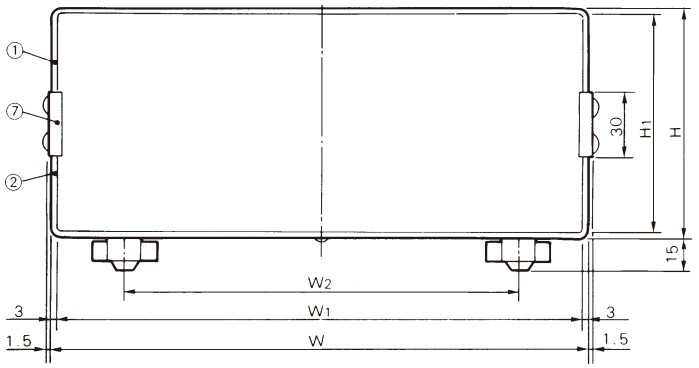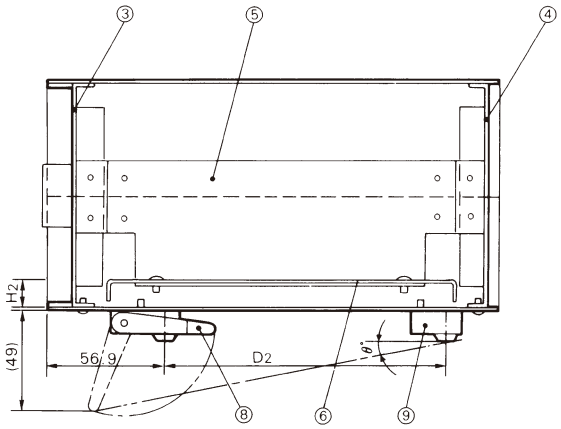
照番	部品名称	数量	材質	表面処理
①	トップカバー	1	SPCC t=1.0	10B7/6ブルー（レザートーン）
②	ボトムカバー	1	SPCC t=1.0	10B7/6ブルー（レザートーン）
③	フロントパネル	1	A1100P t=1.5（LG-3,4はt=1.2）	シルバー（カラーアルミ）
④	リヤーパネル	1	A1100P t=1.5（LG-3,4はt=1.2）	シルバー（カラーアルミ）
⑤	シャーシメンバー	2	SPCC t=1.2	3価ホワイト
⑥	シャーシ	1	A1050P t=1.5	
⑦	サイドモール	2	A1050P t=1.5	ヘアーライン ブラックアルマイト
⑧	チルトレグ	2	PC	ブラック
⑨	フット	2	PC	ブラック